Videojet® 1650

Imprimante jet d'encre petits caractères

Jet d'encre

Laser

Transfert thermique

Étiquetage

Traçabilité

Consommables

Pièces et entretien

Quand il s'agit d'optimiser les temps de fonctionnement et la disponibilité à des cadences élevées ou dans des milieux contraignants, l'imprimante Videojet 1650 se révèle la meilleure de sa catégorie. Ses fonctionnalités et ses outils avancés vous permettront de réduire les temps d'arrêt, qu'ils soient programmés ou non. Grâce à l'interface utilisateur de nouvellne génération CLARiTY, dopez votre efficacité globale et votre taux de rendement synthétique (TRS). Avec une vitesse de ligne atteignant 278 m/min, c'est l'imprimante idéale pour les applications en continu et avec plusieurs.

Efficience et disponibilité

- Têtes d'impression de technologies Dynamic Calibration™ et CleanFlow™ pour une qualité d'impression optimale en continu et une extension des cycles de fonctionnement entre chaque nettoyage des têtes.
- Module d'une durée de vie de 14 000 heures pour des cycles de production prolongés entre les maintenances préventives
- Cabinet en acier inoxydable 316 et indice de protection IP65, idéal pour les milieux poussiéreux ou à haute humidité

Des outils au service de la productivité

- Interface utilisateur indiquant le taux de disponibilité de l'imprimante et les données sous-jacentes
- Fonctionnalité avancée de diagnostic pour rechercher les facteurs à l'origine des temps d'arrêt et résoudre les anomalies
- Paramètres configurables pour évaluer la disponibilité système en s'adaptant à vos processus de production et vos outils de mesures du TRS

Des codes 100 % corrects

- Réduction des risques d'erreurs de codage (et des dépenses) grâce à l'interface utilisateur CLARiTY
- Assistants de configuration de logique infaillible pour vous garantir l'exactitude des codes
- Réduction des erreurs par extraction directe des données depuis les systèmes de base de données

Fonctionnement simple

- Écran tactile 10,4" très réactif et visible à distance, facile à utiliser
- Système de fluides Smart Cartridge™ pour une réduction radicale des gaspillages, des éclaboussures et des erreurs

VIDEOJET®
Uptime Peace of Mind®

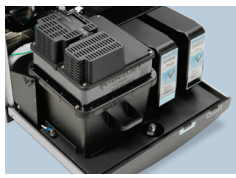

Capacités de cadence de production
Impression de 1 à 5 lignes jusqu'à une vitesse de 293 m/min
(pour 10 caractères par pouce et une impression simple ligne)

Matrice de caractères
Ligne simple : 5x5, 4x7, 5x7, 7x9, 9x12, 10x16, 16x24, 25x34
Deux lignes : 5x5, 5x7, 7x9, 9x12, 10x16
Trois lignes : 5x5, 4x7, 5x7, 7x9
Quatre lignes : 5x5, 4x7, 5x7
Cinq lignes : 5x5

Codes-barres linéaires*
UPC A et E, EAN 8 et 13, code 128 tables A, B et C, UCC/EAN 128,
code 39, 2 parmi 5 entrelacé, DataMatrix 2D, GS1

Codes DataMatrix*
10x10, 12x12, 14x14, 16x16, 8x18, 18x18, 20x20, 22x22, 24x24, 16x26, 26x26,
8x32, 32x32, 34x34, 12x36, 16x36, 16x48

Hauteur nominale des caractères
De 2 mm à 10 mm, selon la police sélectionnée

Distance Tête Objet
Optimale : 12 mm
Plage : 5 mm à 15 mm

Interface utilisateur
Écran tactile TFT-LCD 10,4 " à très réactif
Édition des messages en mode WYSIWYG

Logo et éléments graphiques personnalisés
À créer avec le logiciel CLARiSOFT® en option

Jeux de caractères
chinois, russe/bulgare, turc/scandinave, grec, arabe, japonais/kanji, hébreu,
coréen, Europe orientale et Europe/Amériques

Options de langues et d'interface
anglais, arabe, bulgare, tchèque, danois, néerlandais, finnois, français, allemand, grec,
hébreu, hongrois, italien, japonais, coréen, norvégien, polonais, portugais russe, chinois
simplifié, espagnole, suédois, thaïlandais, chinois traditionnel, turc et vietnamien

Interface de données
Ethernet (standard)
Clarisoft/Clarinet® via Ethernet
Gestion des messages par USB

Capacité de stockage des messages
Plus de 250 messages complexes

Environnement
Armoire en acier inoxydable 316 et certifié IP65, sans air comprimé usine

Tête d'impression
Tête d'impression chauffée
Air positif (standard)
Diamètre : 41,3 mm
Longueur : 269,8 mm

Ombilic de la tête d'impression
Ultra souple
Longueur : 3 m, 6 m en option
Diamètre : 23 mm
Rayon de courbure : 101,6 mm

Consommation de solvant
Très faible : 2,4 ml/heure seulement

Cartouches de consommables
Système Smart Cartridge™ cartouche d'encre de 750 ml
Cartouche de solvant Smart Cartridge 750 ml

Plage de températures et humidité
0 à 50 °C
Humidité relative de 0 à 90 %, sans condensation
Selon l'encre utilisée. L'installation pourra nécessiter d'autres éléments matériels en fonction des conditions du milieu de production

Configuration électrique
Alimentation nominale 100-120/200-240 Vca à 50/60 Hz, 120 W

Poids approximatif
Déballée et vide : 48,5 livres (22 kg)

Options
Kit air sec pour les milieux très humides (air comprimé usine requis)
Buse de 60 ou 70 µm
Version alimentaire
Tête coudée à 90°
Large éventail d'accessoires

** Progiciel de conception de codage CLARiSOFT requis pour l'impression des codes-barres et autres fonctionnalités avancées.*

Dimensions

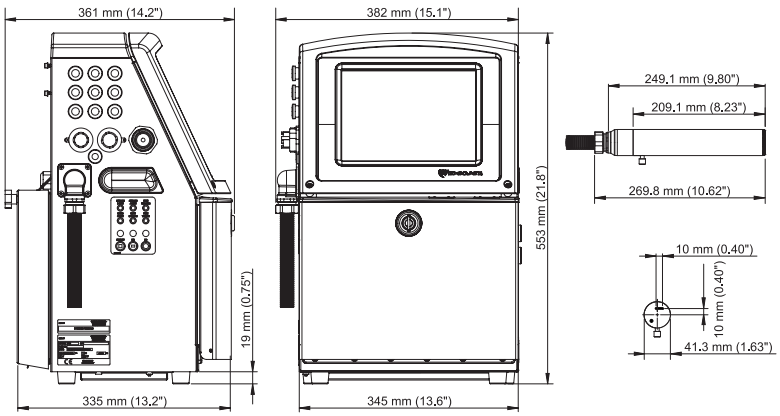

CERTIFIED ISO 9001 DOCUMENTED QUALITY CE c UL us

*De la disponibilité a la tranquillité

0810-842-800**
www.videojet.fr / marquage@videojet.fr

Videojet Technologies SAS
ZA Courtaboeuf / 16 av. du Québec / Bât. Lys
91140 Villebon Sur Yvette / France

**Prix d'un appel local

© 2019 Videojet Technologies Inc. – Tous droits réservés.
Videojet Technologies s'est fixé comme politique de toujours améliorer ses produits.
Nous nous réservons le droit de modifier la conception et/ou les spécifications de nos produits sans préavis.

N° de pièce SL000560
ss-1650-fr-0919